RFID智能工具推车规格书

一、产品介绍

CK-GTC7A 是一款 RFID 智能工具车，是斯科信息自主研发的 RFID 工具管理系统方案之一，该工具车基于 RFID 技术，对管理工具进行快速盘点，可以大幅提高工具管理的准确性和高效性，实现了企业对工具的信息化管理及航空业 FOD 的精细化控制。主要操作模式包括工具车初始化、工具借出、工具归还、日/月检查、运输状态锁定等。

行业应用：主要应用于航空、电力、消防、机械、铁路等行业，实现工具自动快捷的借用、归还、定位、查找、维护等功能。

二、产品特点

1. **全自动管理**：全自动的工具进出记录管理，省去人工扫描和录入工作的繁琐和失误可能；
2. **一键盘点功能**：3 秒实现日检及月检工作；
3. **数据采集，科学分析**：工具参数数据记录，特定工具的标定周期提醒 ；
4. **安全保障，追责到人**：当工具未及时归还时，工具车将会发出警告，快速锁定相关人员责任；
5. **失落工具查找**：当发生工具遗落在飞机上时，可通过 RFID 手持终端进一步查找失落工具；
6. **方便智能**：自带充电电池，满电可连续工作十小时以上，可便携移动用作线边工具管理。
7. **智能借还：**顶部外接开锁按钮，可直接打开对应层数，也可一键全开，归还时工具靠近顶部感应区域，工具对应的层数就可自动打开，使借还更便捷更高效。

三、规格参数

产品型号	CK-GTC7A
屏幕尺寸	14 寸可翻转触摸屏，分辨率 1920*1080，屏比 16:9
操作系统	Windows /安卓

工控配置	I5 处理器， 8G+128G /RK3399, 4G+32G
识别方式	UHF RFID
应急开锁	柜体有相应应急开锁功能
屏蔽性能	串读距离≤5cm
识别数量	标签数量 300+pcs 与标签性能，管理物品的材质与数量有关）
识别速度	300 件以内，标签识别时间≤5S（与标签性能，管理物品材质与数量有关）
顶部工具识别	标配
通信方式	标配：网口，1 组 USB 选配：WIFI,4G
人员权限	标配：双目人脸识别、高频刷卡等 选配：指纹、一二维码
供电电压	AC220V 50Hz
电池	30Ah（待机 10 小时以上），磷酸铁锂电池（安全可靠）
功率	≤150W
开发支持	提供 SDK/API 开发包
材质	1.2mm 厚碳钢板
整机尺寸（宽*高*深）	870mm*1300mm*600mm
内部结构	七层抽屉（产品容量≥300pcs）
抽屉尺寸	720mm*455mm*57mm
工作温度	-20℃～+60℃
存储温度	-20℃～+70℃
存储湿度	25%～50%

四、产品细节

五、尺寸说明

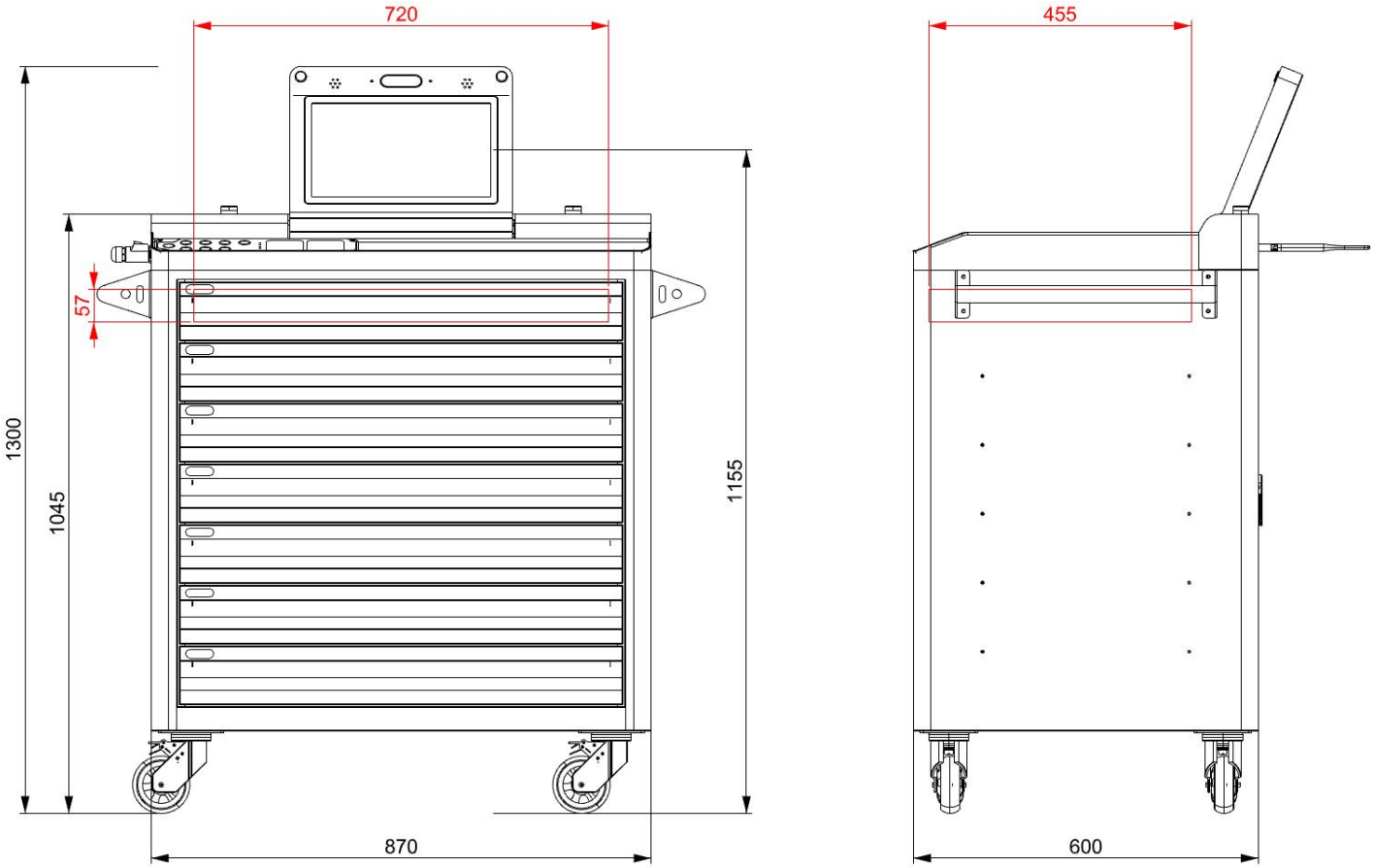

企业规模：人员 300+ 全国 4 大生产基地，总面积超 25000m，规模交付能力行业领先。
权威资质：国家高新技术企业、专精特新企业，3A 信用企业，IS09001/IS014001/IS045001 三大体系认证，拥有 200+专利及软著。
研发实力：专职研发团队 62 人+ 占比超 20%，覆盖结构、硬件、软件、AI 算法、工业设计，全栈自研，核心技术自主可控。
服务能力：深圳/北京/上海/山东/成都/济南/合肥 7 大服务网点专职售后，7x24H 快速响应，全周期技术闭环。